OSL3030

Lampe d'escalier d'extérieur triple, jusqu'à 335 Lumens, 3.2 Watts

Projecteurs intensifs encastrés

Renseignements sur le projet		
Nom du projet		Type
Endroit		
Quantité		Date
Contact/Tél.		
Notes		

Caractéristiques

Construction de boîtier
Boîtier en plastique moulé par injection entièrement scellé avec lentille en verre givré. Lentille scellée avec du silicone pour éviter toute infiltration d'eau ou de contaminants.

Sortie lumineuse
Alimentée par DEL SMD Epistar® de 3.2 watts. Température chromatique de 3000 K et 4000 K fournissant une puissance d'éclairage d'autant que 335 lumens avec étalage de faisceau sur 120°. Elle maintient un indice de rendu des couleurs supérieur à 75.

Maintien des lumens
La DEL réduit l'entretien tout en maintenance 70 % de la puissance d'éclairage initiale après 50 000 heures de durée utile prévue pour la DEL.

Transformateur DEL
Accepte une tension à l'entrée de 100-240 VCA avec des fils 18 AWG de 9 po (fil noir de tension, fil blanc neutre / commun), 60 Hz.

Montage
Ce luminaire s'installe directement dans une boîte de jonction triple standard de 6 × 4 po avec volumen minimal de 54 po³ (espace libre intérieur libre de toute pièce d'au moins 1½ po) avec un joint d'étanchéité qui protège contre l'infiltration d'eau et de contaminants en lieux mouillés (deux joints fournis, chacun pour une application particulière). Conçu pour être selon l'horizontale ou la verticale en fonction de la devanture et de l'application.

Devantures
Devanture en aluminium coulé thermolaqué ou électroplaqué offerte au choix pour le montage selon l'horizontale ou la verticale (voir les choix à la page 2). Fini noir, nickel brossé ou blanc, résistant à la corrosion.

Température de service
-20°C ~ 40°C (-4°F ~ 104°F).

Environnement
Peut être utilisé dans les endroits mouillés. Classé IP67.

Homologations
cETLus.

SPÉCIFICATIONS	
Application	Lumière d'extérieure
Endroit approuvé	Sec / Mouillé
Angle de faisceau	120°
TK	3000 K / 4000 K
Homologation	cETLus
IRC	75+
Intensité variable	Non
Lumen	320 / 335
Maintien des lumens	70% @ 50,000 h
Lumens par Watt	100 / 104.7
Temp. max.	40°C
Temp. d'amorçage min.	-20°C
Matériel	Plastique et verre
Tension primaire	120-240 V
Garantie	3 ans
Intensité	3.2 W

Description

Cette DEL d'escalier est conçue pour une installation murale à l'intérieur comme à l'extérieur dans des boîtes de jonction standard. Trois devantures optiques distinctes sont offertes au choix pour une distribution unique de la lumière. Conçue pour le montage selon l'horizontale ou la verticale en fonction de l'application. Elle convient aux applications résidentielles et commerciales.

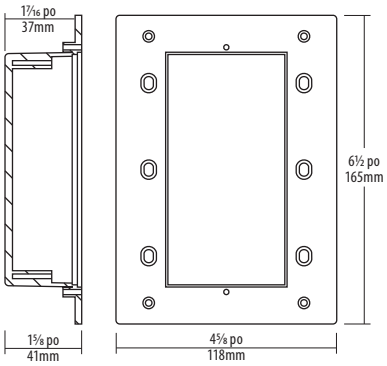

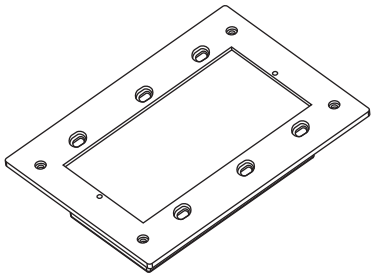

Intertek

ENDROITS MOUILLÉS

DEL GARANTIE 3 ANS

Notes: Accessoires vendus séparément.
Autres options – consulter le représentant Liteline.
Cherchant continuellement à améliorer nos produits, les spécifications peuvent changer sans avis préalable.

Guide de commande

OSL3030-30K
Lampe d'escalier à DEL d'extérieur triple, 3.2 W, 3000 K, 320 lumens.

OSL3030-40K
Lampe d'escalier à DEL d'extérieur triple, 3.2 W, 4000 K, 335 lumens.

Styles de devanture

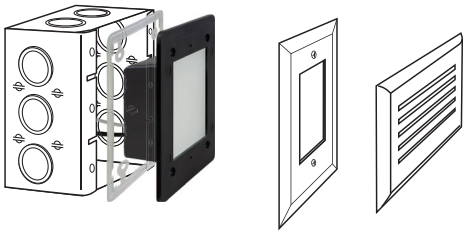

Ouverte Persienne

(Devantures vendu séparément)

* Accessoires à la page 2.

Liteline Corporation
Téléphone 416.996.1856 1.866.730.7704
Télécopie 905.709.5255 1.888.738.9736

Droits d'auteur © 2021
Tous droits réservés.

LITELINE.COM

Accessoires

OSL-OPN3-BK
Plaque triple ouverte, noir. Pour le montage horizontale ou la verticale.

OSL-LVR3-BK
Plaque triple à persienne, noir. Pour le montage horizontale.

OSL-OPN3-BN
Plaque triple ouverte, nickel brossé. Pour le montage horizontale ou la verticale.

OSL-LVR3-BN
Plaque triple à persienne, nickel brossé. Pour le montage horizontale.

OSL-OPN3-FWH
Plaque triple ouverte, blanc. Pour le montage horizontale ou la verticale.

OSL-LVR3-FWH
Plaque triple à persienne, blanc. Pour le montage horizontale.