Liteline

SLM4IS

Rénovation encastré carré à DEL indirecte, 4 po, 9 W, Hermétique

Projecteurs intensifs encastrés

Renseignements sur le projet		
Nom du projet		Type
Endroit		
Quantité		Date
Contact/Tél.		
Notes		

Caractéristiques

Boîtier
Boîtier durable en aluminium étanche à l'air avec réflecteur en crique pour réduire les reflets.

Caractéristiques des DEL
Ce luminaire d'application générale comporte un module DEL de 9 watts qui maintient un intensité uniforme pour produire jusqu'à 600 lumens avec IRC typique de 80+. Offert avec température chromatique de 3000 K.

Intensité variable
Intensité variable de 100 % à 10 %. Le luminaire est compatible avec les gradateurs standard à phase directe et indirecte (consultez www.liteline.com/IndirectLEDdimmers pour une liste des gradateurs compatibles).

Étendue du faisceau
La lentille procure un ouverture angulaire du faisceau sur 140°.

Montage
Vient avec deux pinces à ressort pour la fixation à tout matériau de plafond.

Transformateur DEL
Boîte câblée en aluminium extrudé avec transformateur DEL électronique de catégorie II d'intensité variable de 210 mA avec entrée de 100-135 VCA. Vient avec un fil FT6 de 18 po coté pour les plénums, avec connecteur DC 2.1 du transformateur au luminaire.

Bornier à boutons-poussoirs
Trois bornes à « connexion rapide » pour un câblage simple et rapide.

Température de service
-20°C~40°C (-4°F~104°F)

Environnement
- Convient aux endroits humides.
- Convient aux applications de plafond isolés.

SPÉCIFICATION	
Application	Encastré dans le plafond
Endroit approuvé	Humide / Plafond isolé
Angle de faisceau	140°
TK	3000 K
Homologation	cETLus
Catégorie II	Oui
Couleur	WH
IRC	80+
Intensité variable	Oui
Techno d'intensité variable	Phase directe et indirecte
Trou découpé	4 3/16 po × 4 3/16 po (106 mm × 106 mm)
Entrée	100-135 VCA, 60 Hz, 0,09 A
Lumens	600
Lumens par Watt	73
Facteur puissance	>0,9
Durée utile	70 % @ 50 000 h
Durée évaluée	50 000 h
DHT	15 %
Garantie	À vie
Intensité	9 W

Description

Le SLM4IS est un luminaire encastré de 4 po carré indirecte produisant 9 watts, pour la modernisation. Ce projecteur intensif haute performance et d'installation simple offre une bonne luminosité, une efficacité énergétique et une style profilé. Convient aux endroits humides. Parfait pour nouvelles constructions, rénovation et plafond isolés. Aucun boîtier encastré requis.

Intertek · PI ÉVALUÉ · HERMÉTIQUE · GARANTIE À VIE

Notes : Accessoires vendus séparément. Autres options – consulter le représentant Liteline.
Cherchant continuellement à améliorer nos produits, les spécifications peuvent changer sans avis préalable.

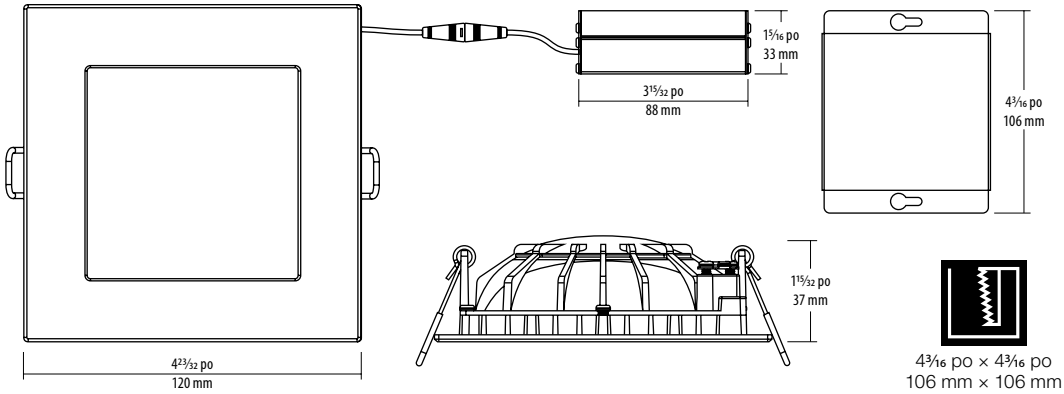

Guide de commande

	Température chromatique		Choix de transformateur		Fini du garniture
SLM4IS -		-		-	

30 : 3000 K

Laisser en blanc pour transfo standard 120 V
C : 120~347 V, 0-10 V

WH : Blanc

Liteline Corporation
Téléphone 416.996.1856 1.866.730.7704
Télécopie 905.709.5255 1.888.738.9736

Droits d'auteur © 2021
Tous droits réservés.

LITELINE.COM

Accessoires

SLM-60-FC
Connecteur flexible de 60 po pour luminaires SlimLED.

P-4020S
Plaque de prémontage carré 4¼ po avec pince pour transformateur, pour luminaires carré SLIMLED 4 po.

P-NCMK-1
Trousse pour nouvelle construction. Barres de suspension, supports et vis inclus.

VBE-1
Extension de coupe-vapeur. Pour les nouvelles constructions.

VBE-2
Extension de coupe-vapeur. Pour les rénovations.

VBE-3
Extension de coupe-vapeur. Pour les rénovations.

VBE-4
Extension de coupe-vapeur. Pour les rénovations.